МЕКОМ
www.mekom.kz

ТОО «МЕКОМ ИНВЕСТ»
Адрес: г. Алматы, ул. Латифа Хамиди, 32,
офис 313 (3 этаж)
Instagram, Facebook, VK: @mekominvest

Телефоны:
+ 7 (727) 220 60 60
+ 7 771 722 00 01
+ 7 771 722 00 02

ПРАЙС-ЛИСТ НА ПРОДУКЦИЮ RIEX

Артикул	Наименование	Цена, тенге/шт.
F001860	**GX53/GX58 Рама с направляющими и адаптерами под фасад** - H1550 -1700 мм - цвет серый	**72 500**
F004876	**GX53/GX58 Крепление фасада** - цвет серый	**850**
F001865	**GX53 Сетчатая корзина** - 400 мм - хром	**7 300**

Артикул	Наименование	Цена, тенге/шт.
F001212	**GP28 Карусель 180°** - для углового шкафа - цельное дно - W800 - H600-750 - цвет: тёмно-серый 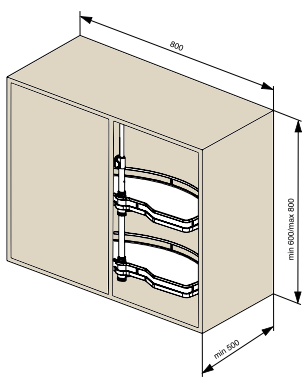	**84 800**

Артикул	Наименование	Цена, тенге/шт.
F000835	**VT43 Пантограф мебельный (лифт-турникет)** - ширина: 660 - 890 мм - нагрузка: 10 кг - цвет: алюминий/серебро	**22 000**
F000837	**VT43 Пантограф мебельный (лифт-турникет)** - ширина: 890 - 1210 мм - нагрузка: 10 кг - цвет: алюминий/серебро	**23 500**

Артикул	Наименование	Цена, тенге/шт.
F000581	**VX75 Алюминиевая рама с держателем для брюк** - W600; L420 мм - цвет серый	**28 400**
F000582	**VX75 Алюминиевая рама с держателем для брюк** - W700; L420 мм - цвет серый	**31 300**
F000583	**VX75 Алюминиевая рама с держателем для брюк** - W800; L420 мм - цвет серый	**34 600**
F000584	**VX75 Алюминиевая рама с держателем для брюк** - W900; L420 мм - цвет серый	**37 700**

Артикул	Наименование	Цена, тенге/шт.
F000590	**VX17 Выдвижная вешалка для брюк** - цвет серый	**29 650**

Артикул	Наименование	Цена, тенге/шт.
F003453	**JK46 Мебельная регулируемая навеска** - левая - под 2 самореза - цвет белый	**350**
F003454	**Jk46 Мебельная регулируемая навеска** - правая - под 2 самореза - цвет белый	**350**

Артикул	Наименование	Цена, тенге/шт.
F003021	**Профиль для навески** - L60	**110**